К-344-00.000 ГЧ

К-344-00.000
Сито вибрационное СВ2-1,2 (двухдечное)

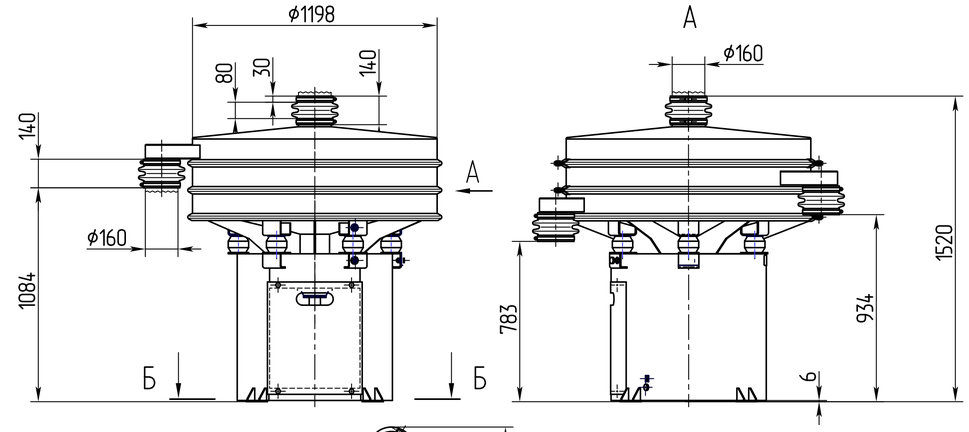

Б–Б (1:10)

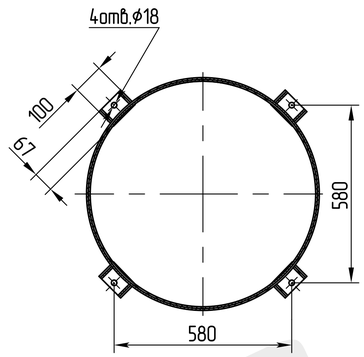

Направление вращения вала вибровозбудителя

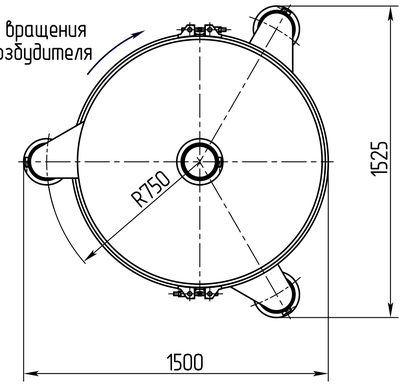

Техническая характеристика

Наименование		Значение		
		Исполнение		
		К-344-00.000	-01	-02
Назначение	Разделение по крупности сыпучих материалов, не склонных к налипанию, с максимальным размером куска не более 30мм, с температурой не выше 343 К (70°С).			
Наружный диаметр обечаек, мм		1200		
Количество сеток, шт.		2	3	1
Площадь одной сетки, м²		1,03		
Размер ячеек сеток (max...min), мм		18,0 - 0,071		
Мощность привода, кВт		1,1		
Максимальные габаритные размеры	длина, мм	1720	1720	1720
	ширина, мм	1500	1720	1330
	высота, мм	1520	1670	1370
Масса, кг		410	456	364

Производительность зависит от размера ячейки сетки и характеристик просеиваемого материала.

К-344-00.000-01
Сито вибрационное СВ3-1,2 (трехдечное)

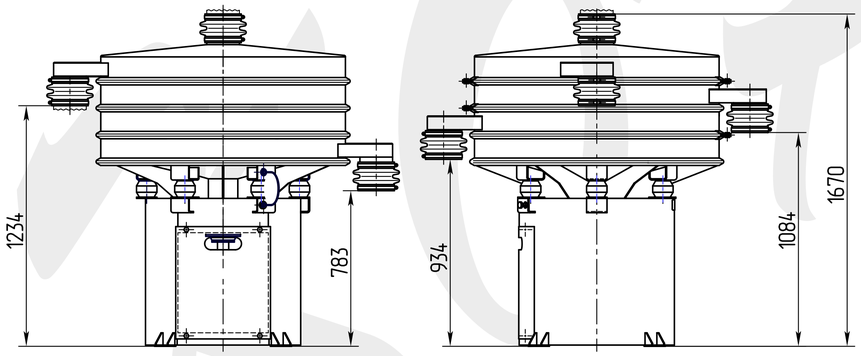

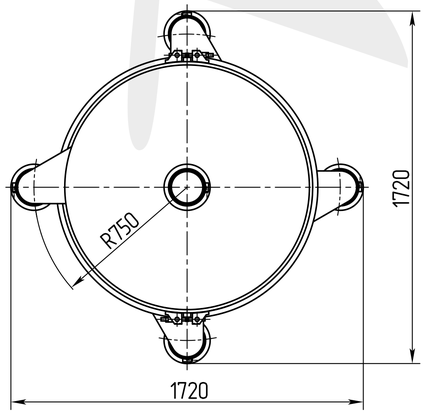

К-344-00.000-02
Сито вибрационное СВ1-1,2 (однодечное)

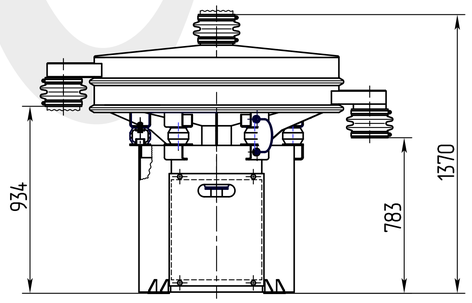

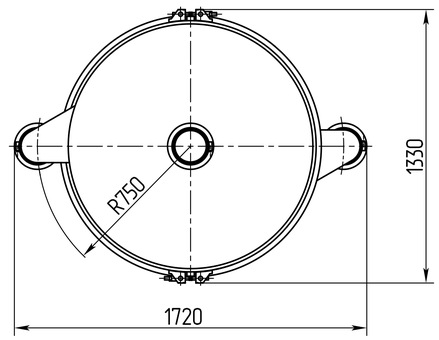

Изм.	Лист	N докум.	Подп.	Дата	К-344-00.000 ГЧ		
Разраб.		Захарова		18.02.15	Сито вибрационное СВ-1,2 Габаритный чертеж	Лит.	Масса	Масштаб
Провер.		Колосов					см.табл.	1:15
Принял		Зайцев				Лист	Листов 1	
Н.контр.		Колосов				КОНСИТ		
Утв.		Троицкий						

Инв.N подл. | Подп. и дата | Взам.инв.N | Инв.N дубл. | Подп. и дата

R:\baza\cherT\K-344\KATP\K-344 габаритный чертеж сайт.grb

Копировал

Формат А1